Machine Translated by Google

General

Minibomba centrífuga sumergible apta para alimentos con motor CC sin escobillas y muy bajo ruido de funcionamiento.
Este tipo de bomba fue diseñada para ser utilizada permanentemente sumergida en el medio.

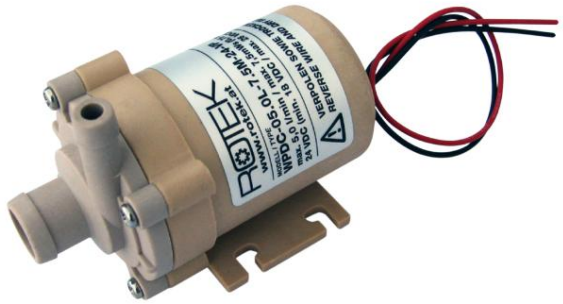

Diseño especial en full plastico (sin bronce, acero inoxidable o aluminio). Para los materiales utilizados, consulte los datos técnicos.

La bomba es resistente a muchos medios, como agua desalada, disolventes y, de forma limitada, a gasolina y diésel. Todas las partes que entran en contacto con el medio están hechas de los siguientes materiales: Polipropileno y Peek, el anillo de sellado de silicona. Debido a los materiales utilizados, la bomba también es parcialmente resistente a diversos álcalis y ácidos.

instrucciones de seguridad

Cuando se utilizan sustancias peligrosas, sustancias peligrosas o mezclas de las mismas, la bomba debe someterse a inspecciones periódicas de acuerdo con BetrSichV! Esto se aplica en particular a sustancias explosivas, altamente inflamables, altamente inflamables, inflamables, muy tóxicas, tóxicas y comburentes.

Instrucciones de instalación

La dirección de la salida se puede girar en pasos de 90° y así adaptarse al uso respectivo.

NO se permite invertir la polaridad. Esto destruiría la bomba. ¡Dependiendo de la aplicación, se debe proporcionar protección de polaridad inversa en el cableado!

¡NO se permite el funcionamiento del motor sin medio (no se permite marcha en vacío/marcha en seco)! El caudal mínimo es del 5% de QMAX.

La bomba también puede funcionar con una tensión de funcionamiento reducida para adaptar el caudal y la presión a la aplicación.

Dado que el rotor del motor eléctrico gira en el líquido a bombear, el medio no debe contener partículas ferromagnéticas o virutas (hierro, acero, cobalto, níquel, etc.), ya que se depositarían entre el rotor y el estator. Cuando se usa de esta manera, se debe construir una trampa magnética frente a la bomba para que la bomba no pueda aspirar partículas ferromagnéticas.

Especificaciones técnicas

Modelo	WPDC	
	7.2L-3.1M-12-VP	10.8L-4.8M-24-VP
Rotek artículo no.	PUM292	PUM294
Caudal máx.1)	7,2 l/min	10,8 l/min
Caudal mínimo	5% del caudal máximo QMAX	
Altura máx.1)	3,1 mca (0,31 bar)	4,8 mca (0,48 bar)
altura de autocebado	0 mWs (no autocebante)	
entrada (adentro)	13,4 (10,2) mm	
salida (dentro)	9 (6,4) mm	
Dirección de rotación	En sentido anti-horario	
temperatura media	Separado: ≤ 95°C En medio/sumergido: ≤ 40°C	
material usado 2)	Cojinetes: Peek, sellos: silicona, componentes restantes polipropileno	
tensión de alimentación	12 V CC nominales (mín. 8 / máx. 14 V CC)	24 V CC nominales (mín. 18/máx. 26 V CC)
el consumo de energía	a tensión nominal	
en QMAX	740mA	770mA
en PMAX	520mA	440mA
inactivo	200mA	140mA
cable de conexión	Cable trenzado, L:150mm	
resistencia de aislamiento	≥ 10MΩ (500V)	
resistencia a sobretensiones	500V / 10mA / 1s	
Dimensiones	ver dibujo dimensional abajo	
propio peso	182g	185g
volumen	≤ 30dB(A) @ 1m / ≤ 55dB(A) @ 0,1m	
MTBF 3)	> 50.000 h / apto para funcionamiento continuo	

1) Los valores dados para la cabeza y la capacidad de entrega son valores máximos y corresponden a los puntos clave de la curva de la bomba.
Valor de caudal máximo con salida abierta sin desnivel.
Valor de altura máxima a caudal 5% de QMAX.

2) Se enumeran todos los materiales que pueden entrar en contacto con el medio.

3) Para proteger la electrónica del motor de CC sin escobillas, se debe buscar la temperatura de carcasa más baja posible.

Eliminación después del uso

Al final de su vida útil, el dispositivo debe entregarse a una empresa de eliminación de desechos electrónicos adecuada.

Dimensiones

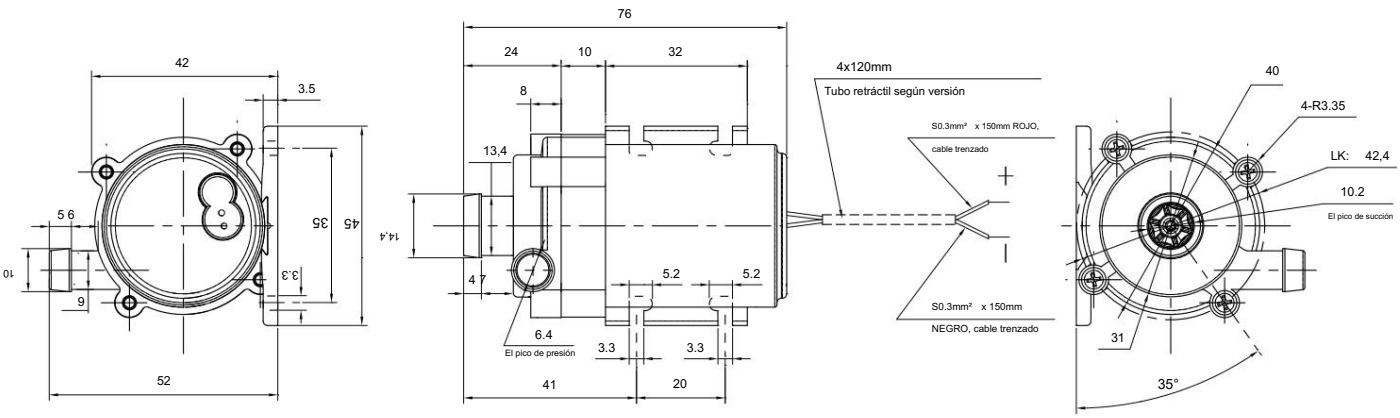

© Rotek Handels GmbH, A-2201 Hagenbrunn, http://www.rotek.at